Item code: TLS083J0V
Mã sản phẩm

Features
Đặc điểm

- Modern and luxurious design
  Thiết kế hiện đại sang trọng
- Easy installation and usage
  Dễ dàng và tiện dụng khi sử dụng
- Sustainable plating
  Lớp mạ bền vững với thời gian

Specifications
Thông số kỹ thuật

Minimum pressure/ Áp suất tối thiểu	: 0.05 MPa (Flow pressure/ Áp suất động)
Maximum pressure/ Áp suất tối đa	: 1.0 MPa (Static pressure/ Áp suất tĩnh)
Material/ Vật liệu	: Zinc alloy/ Hợp kim kẽm
Type/ Loại	: Single lever/ Tay gạt đơn
Mode/ Chế độ nước	: Hot & Cold/ Nóng & Lạnh

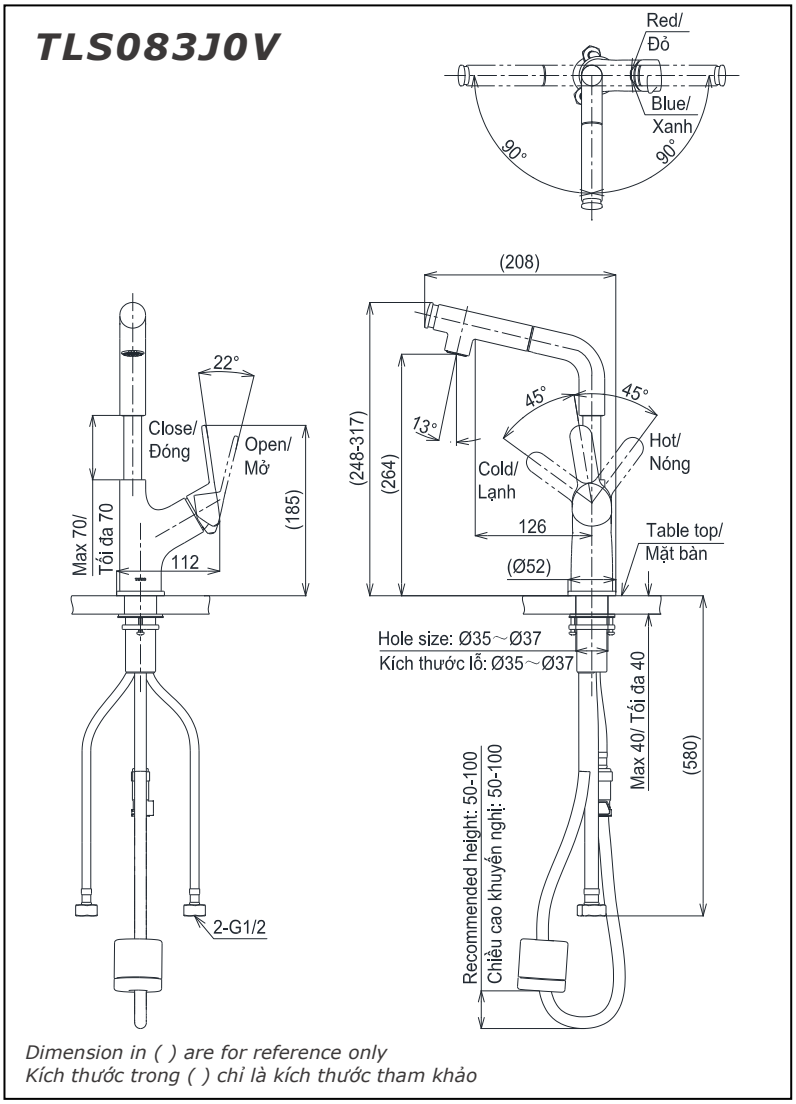

Dimension in ( ) are for reference only
Kích thước trong ( ) chỉ là kích thước tham khảo

Parts description
Danh mục phụ kiện

- Lavatory faucet/ Vòi chậu — TLS083J0V

Colors
Màu sắc

All rights reserved by TOTO company. Specifications and sizes are subject to change without notice
Bản quyền thuộc công ty TOTO. Thông số kỹ thuật và kích thước có thể được thay đổi mà không báo trước